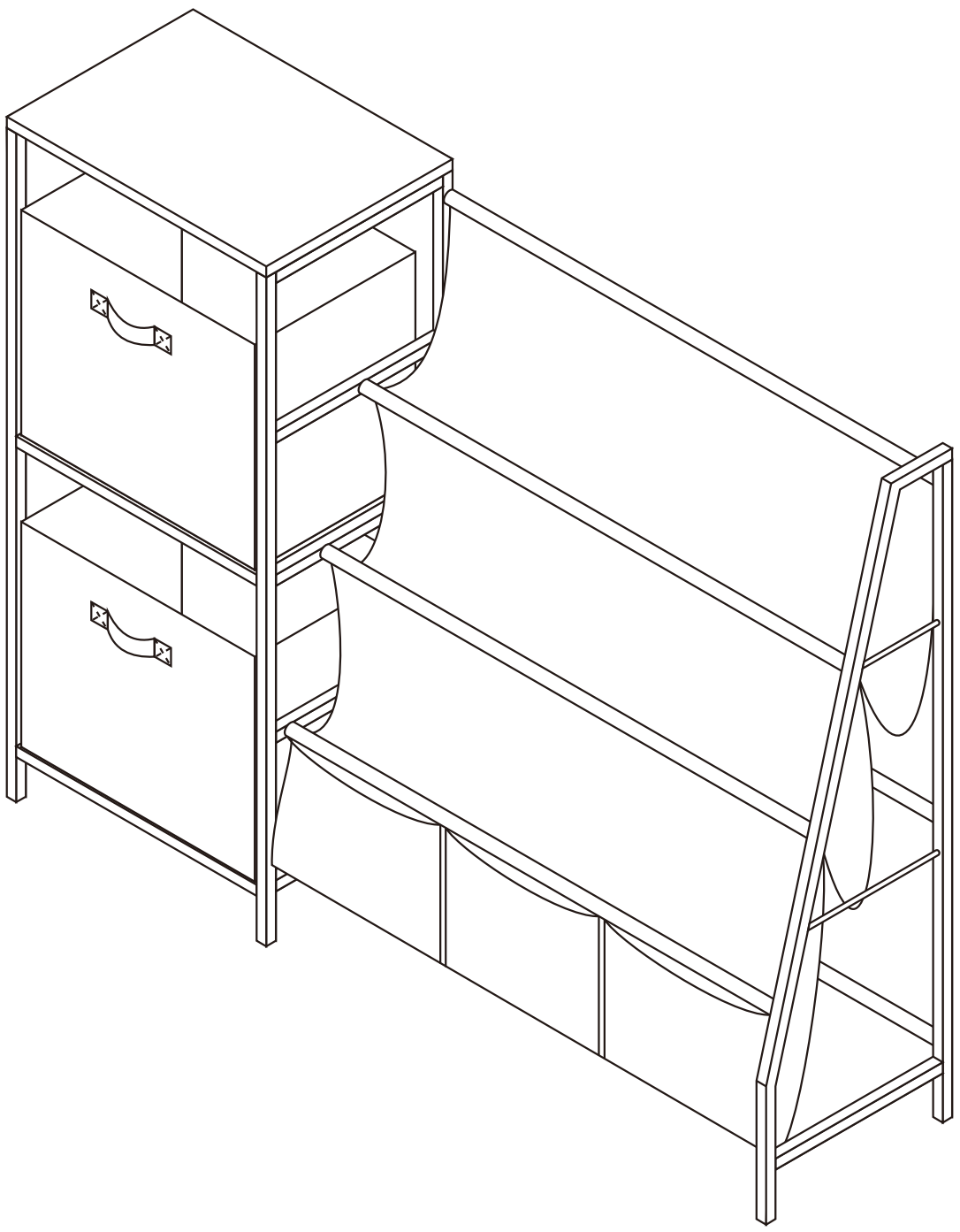

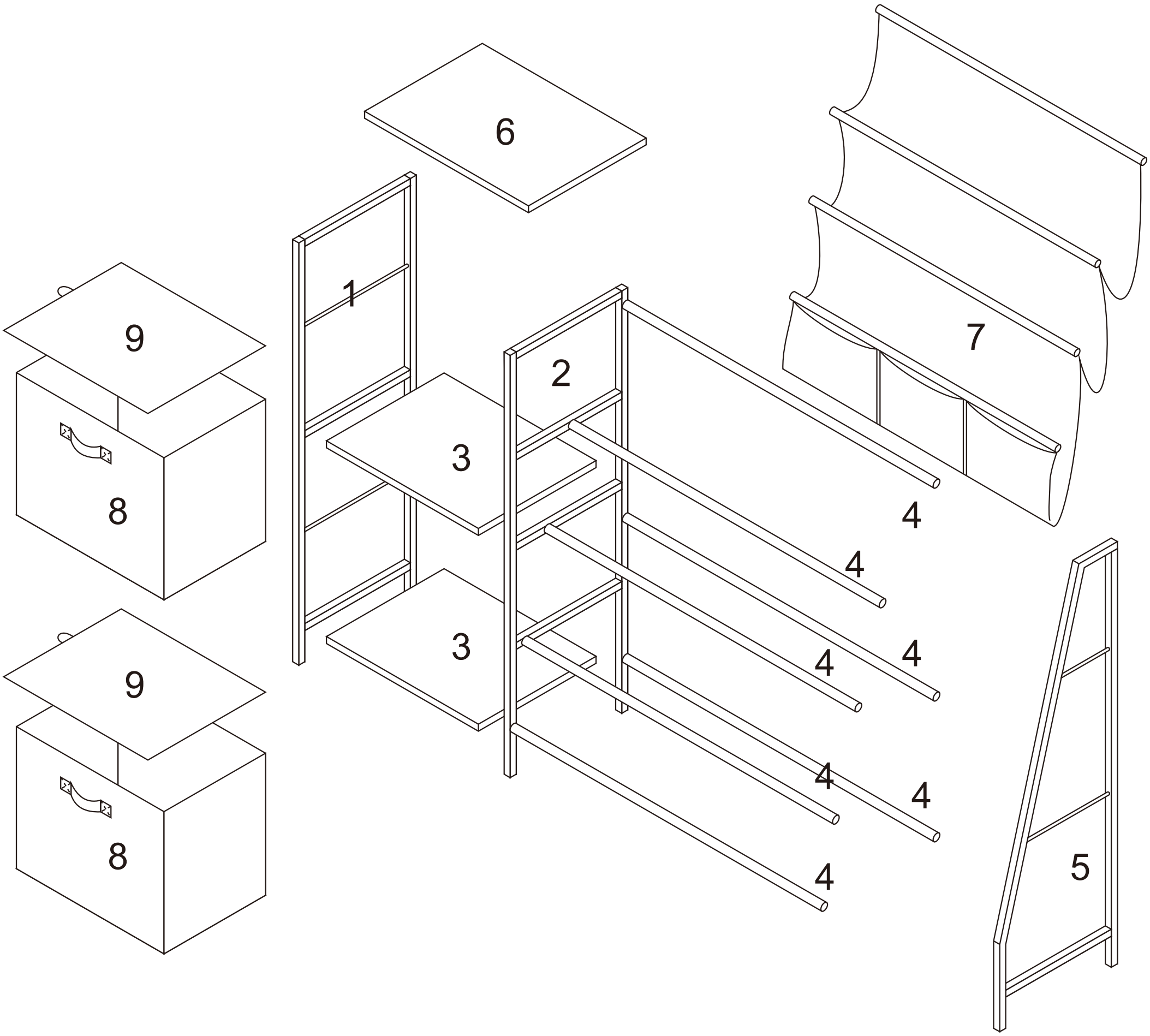

A	B	C	D	E
 M6x30mm x14	 ST6. 3x48mm x8	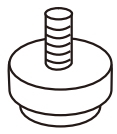 x6	 M6x25mm x4	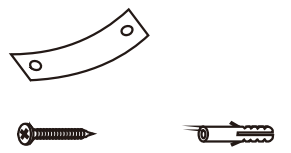 x2
F  x1				

01

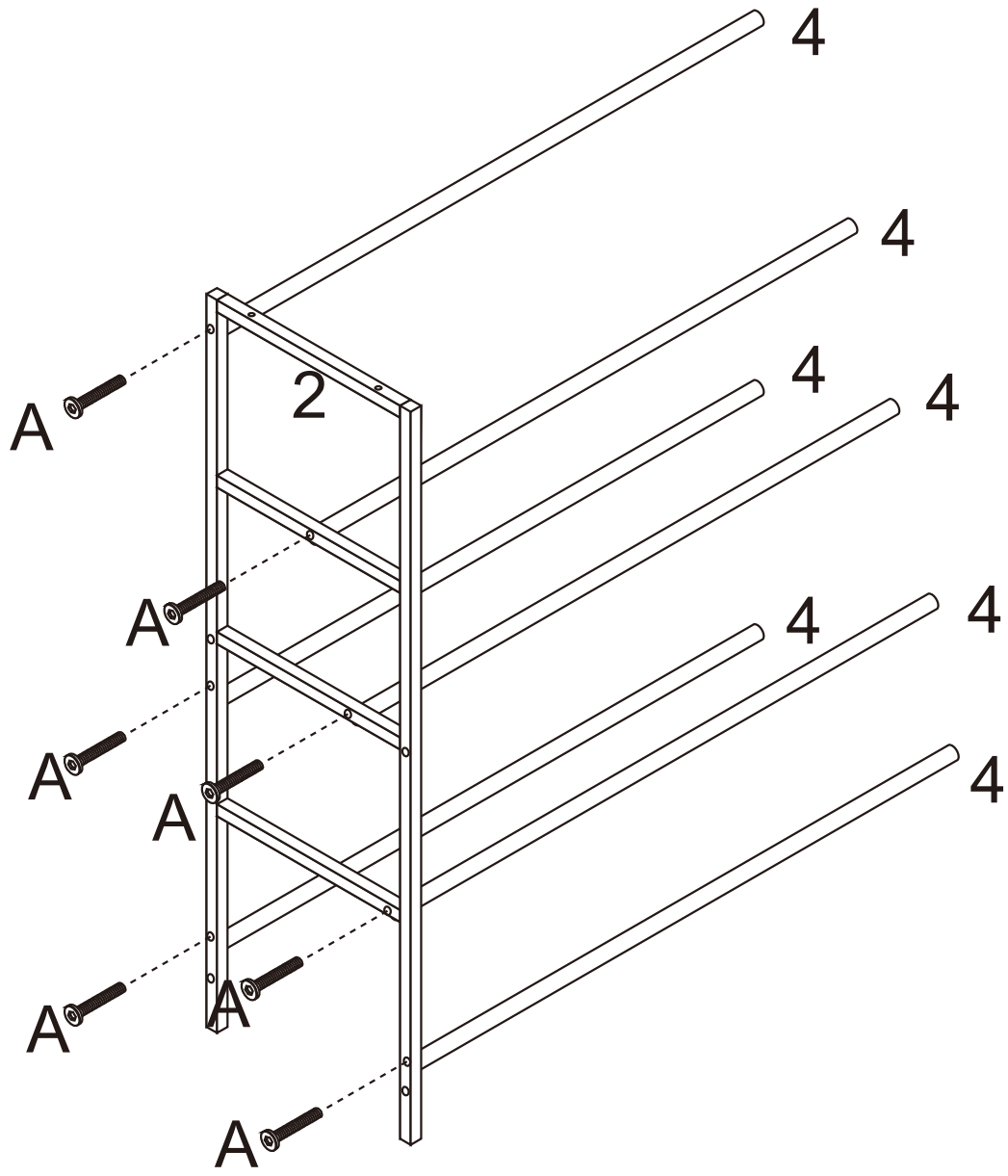

A

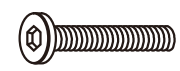

M6x30mm
x7

02

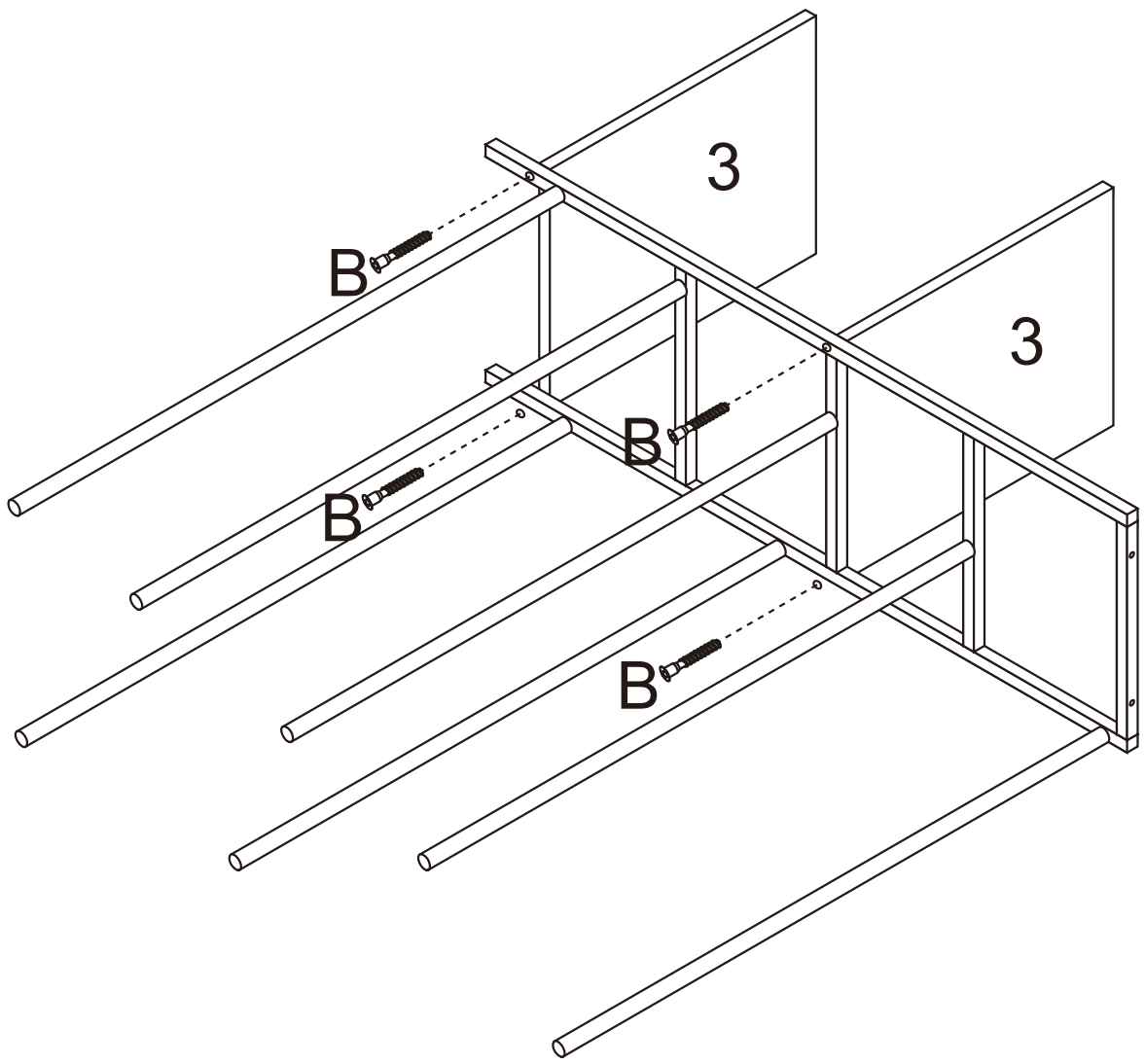

B



ST6. 3x48mm
x4

03

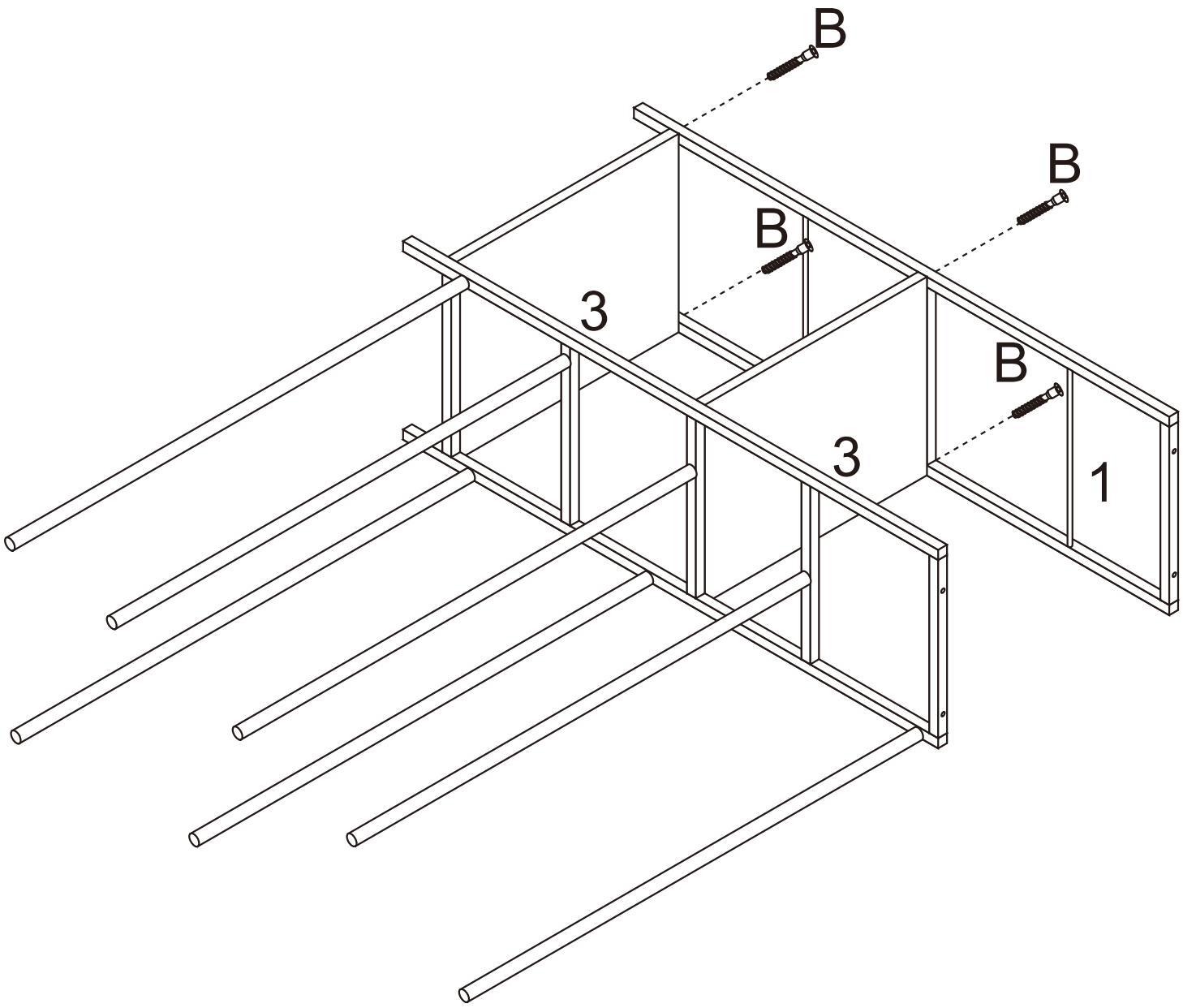

B



ST6. 3x48mm
x4

04

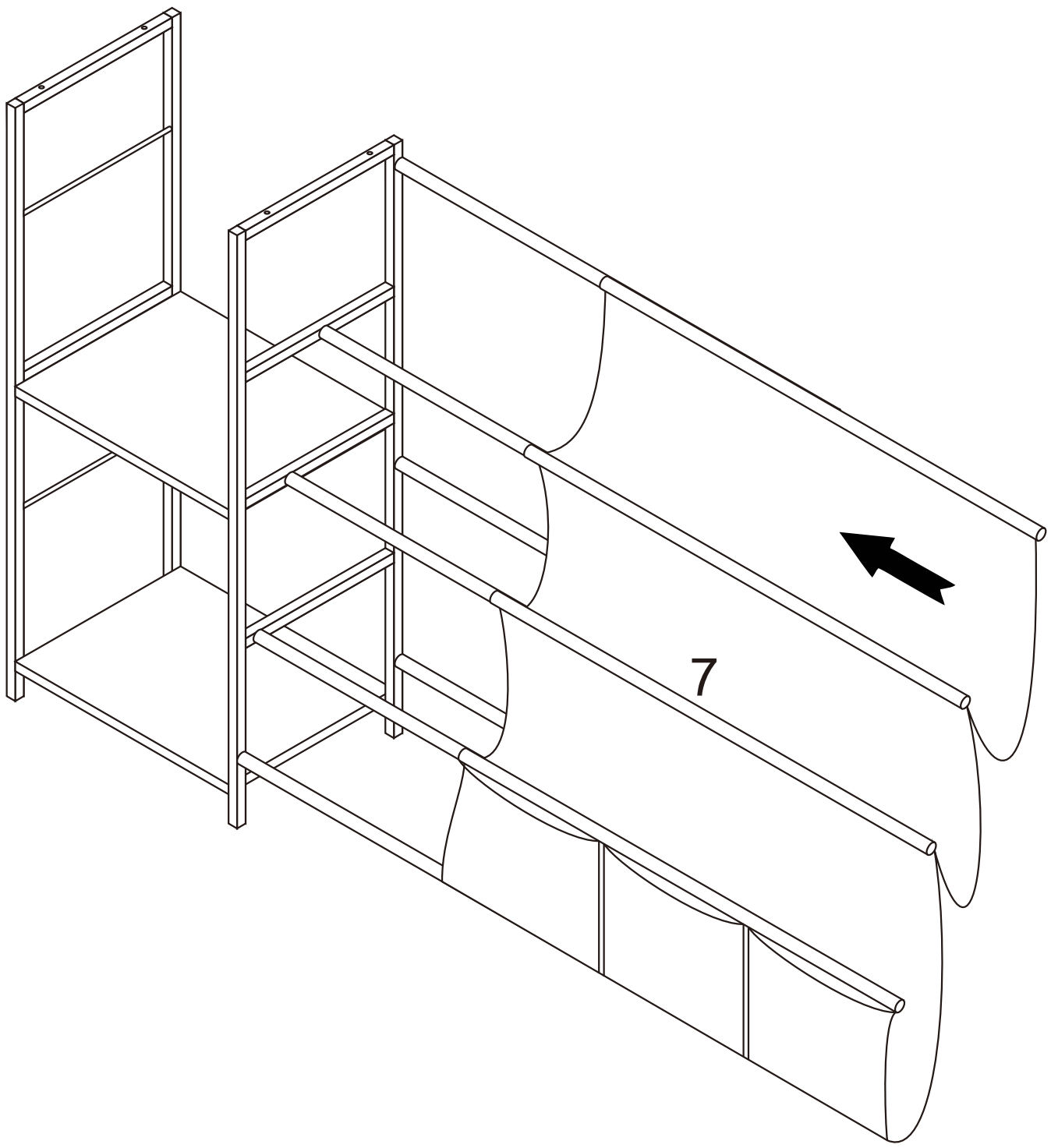

05

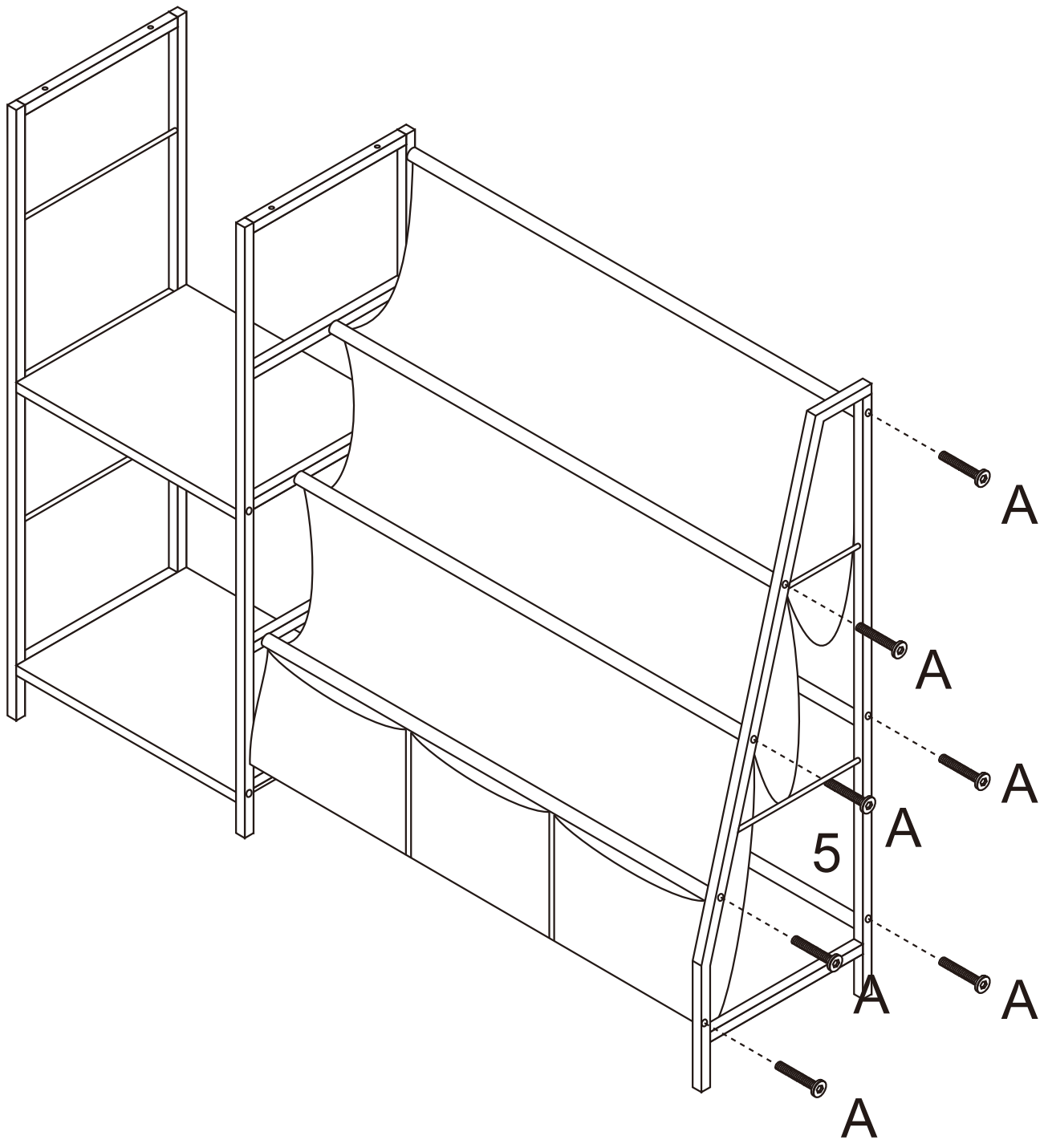

A



M6x30mm
x7

06

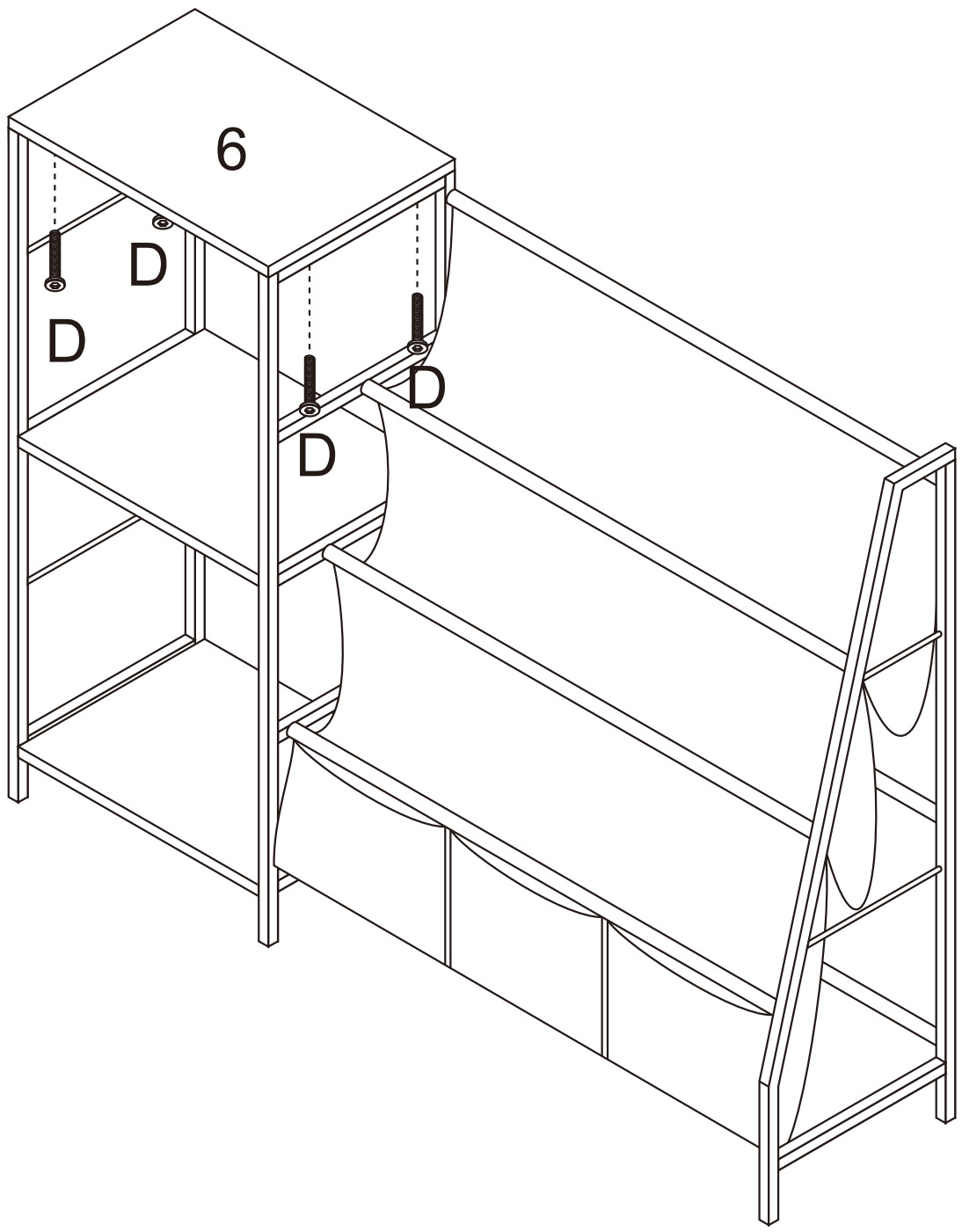

D



M6x25mm
x4

07

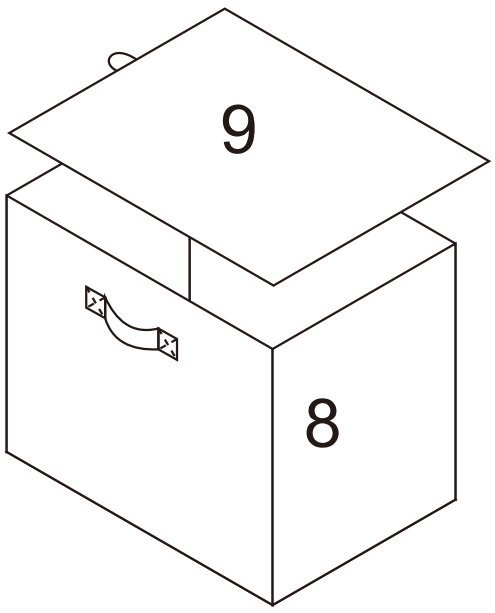

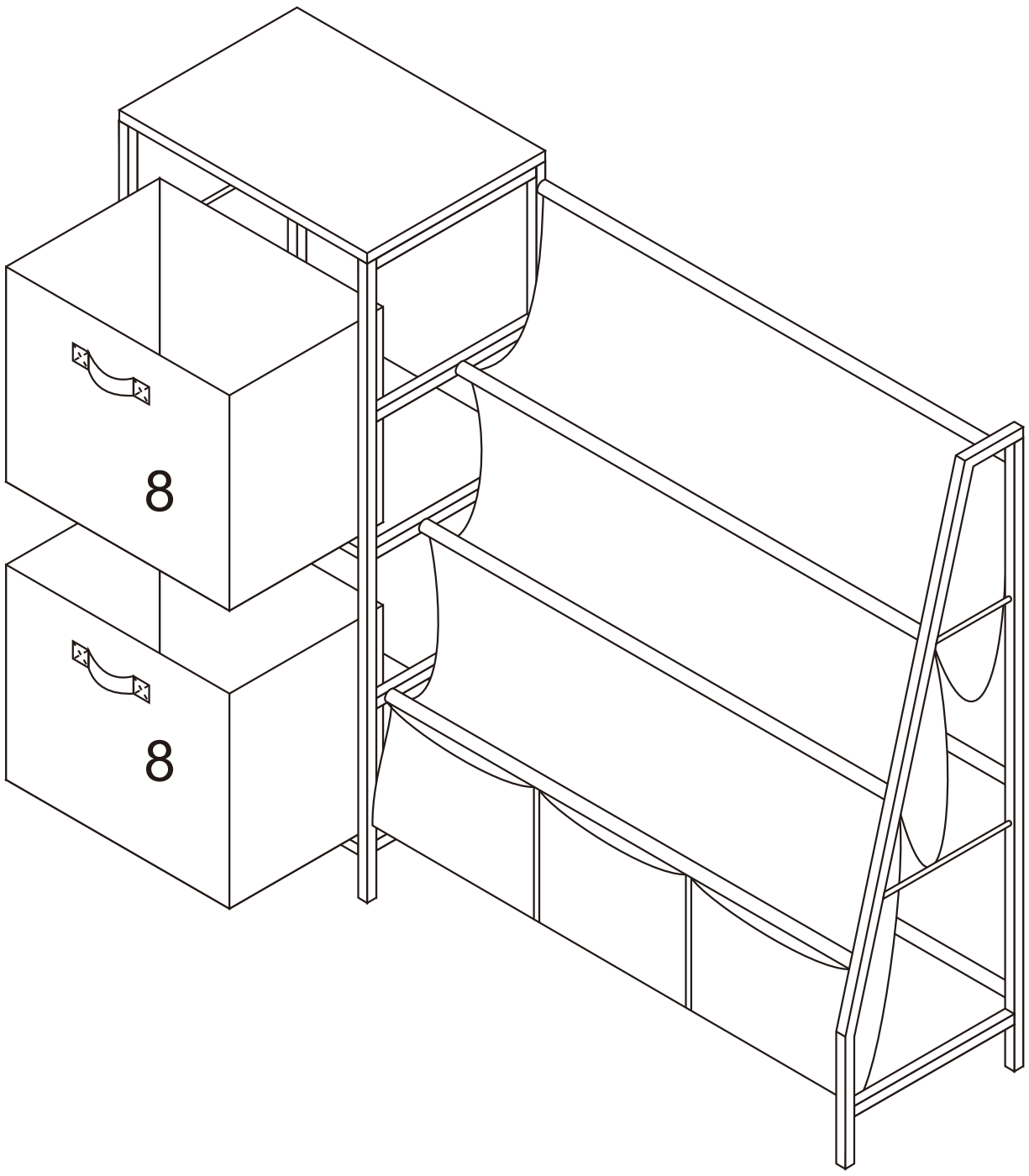

08

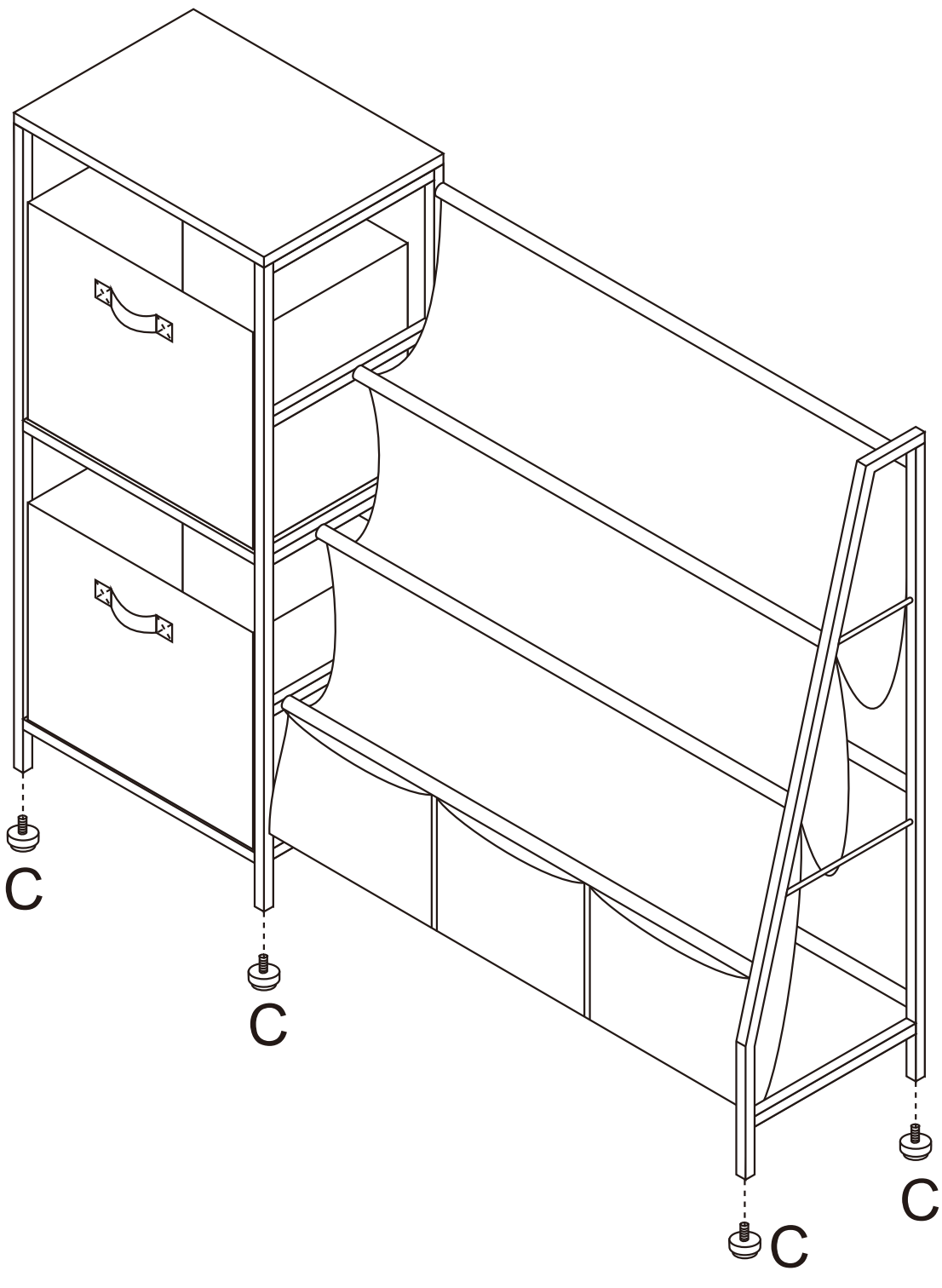

C

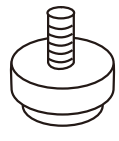

x6

09

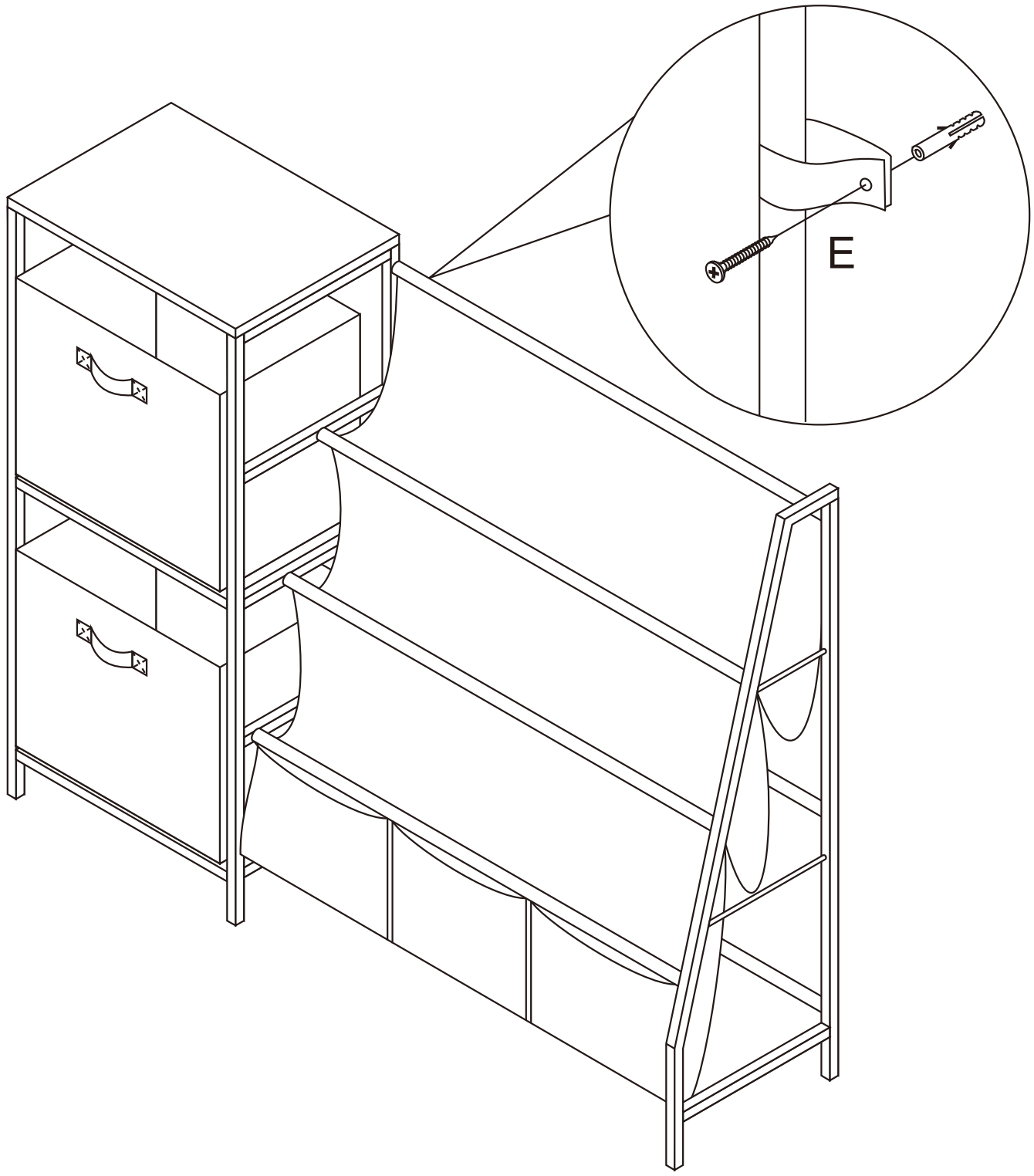

E

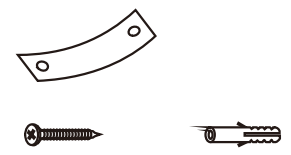

x2

10

