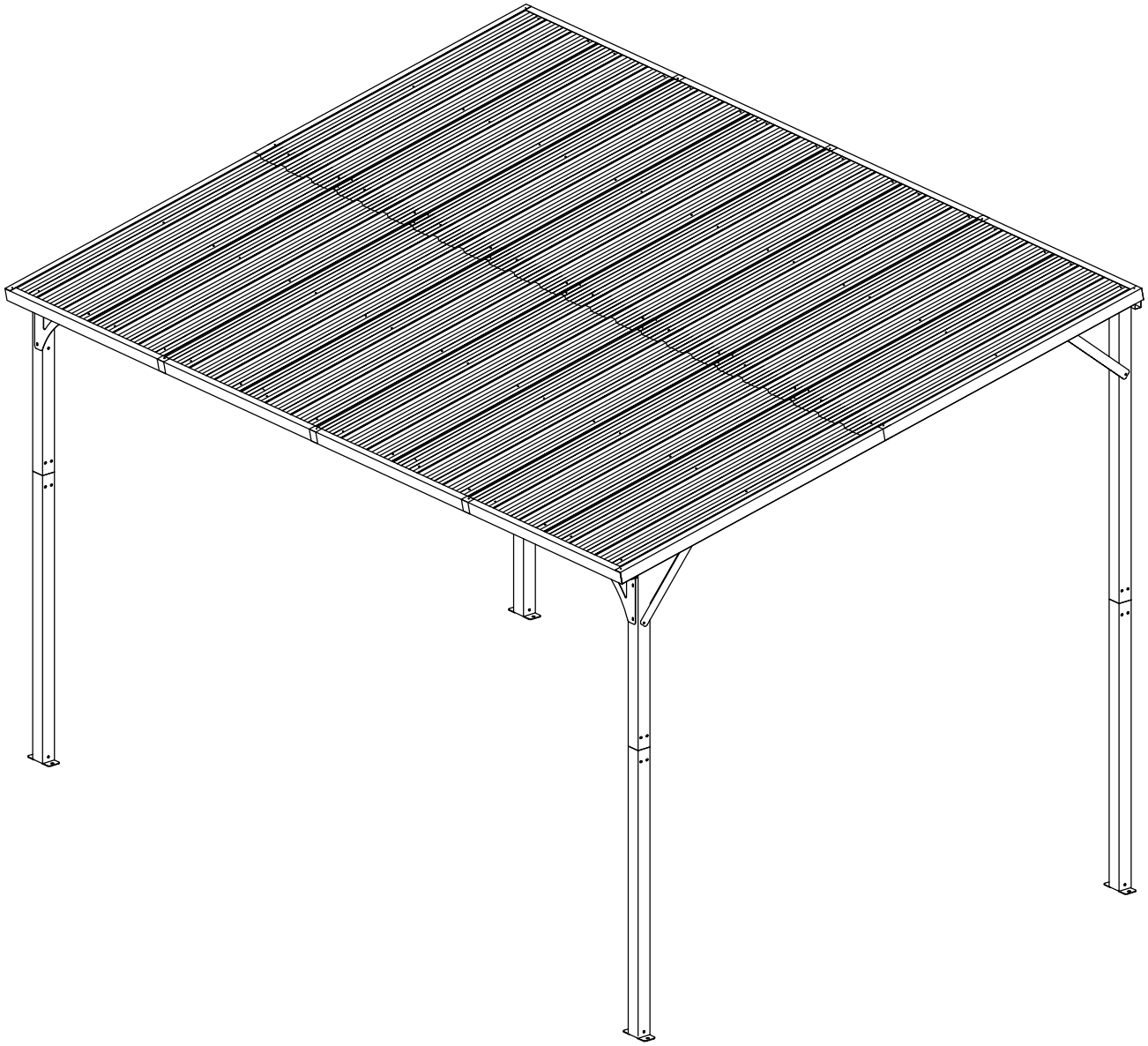

ERK-TP1012

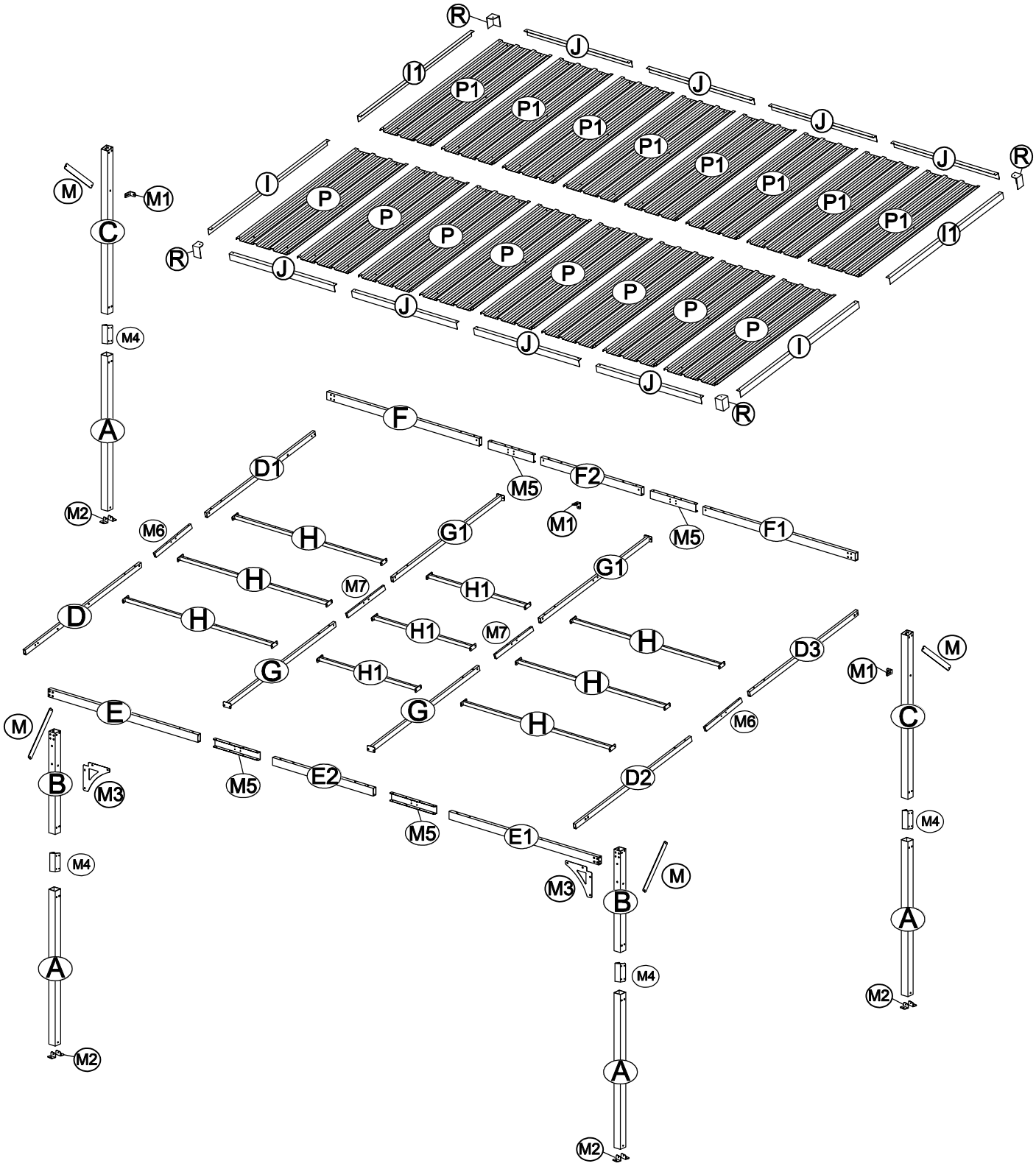
R
J
I1
P1
P
I
M
M1
C
M4
A
M2
F
D1
M5
F2
M6
H
G1
F1
D
M7
H1
G
D3
E
B
M3
E2
D2
E1

BOX A

NO.	PART.	QTY.
A		4
B		2
C	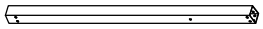	2
E		1
E1		1
E2		1
F		1
F1		1
F2		1
H		6
M		4
M1	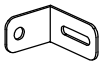	3
M2		8
M3		2
M4		4
M5	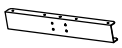	4
M6	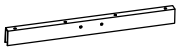	2
M7		2
R		4
T1	 ¢12×20	8
T2	 ¢12×30	16
T3	 M6 x 12	111
T4	 M6 x 32	12
T5	 M6	12
T6	 M5 x 16	80

NO.	PART.	QTY.
T7		19
T8		11
T9		19
T10		19
	 M8	1
	 M6	1
	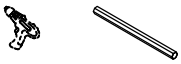 M6	1
	 M5	1
		1
	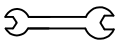	1
		1

BOX B

NO.	PART.	QTY.
D		1
D1		1
D2		1
D3		1
G		2
G1		2
H1		3
P		8
P1	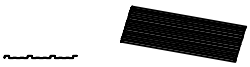	8
I		2
I1		2
J		8

NO.	PART.	QTY.
D		1
D1		1
D2		1
D3		1
M6		2
T3	 M6 x 12	8

STEP 1

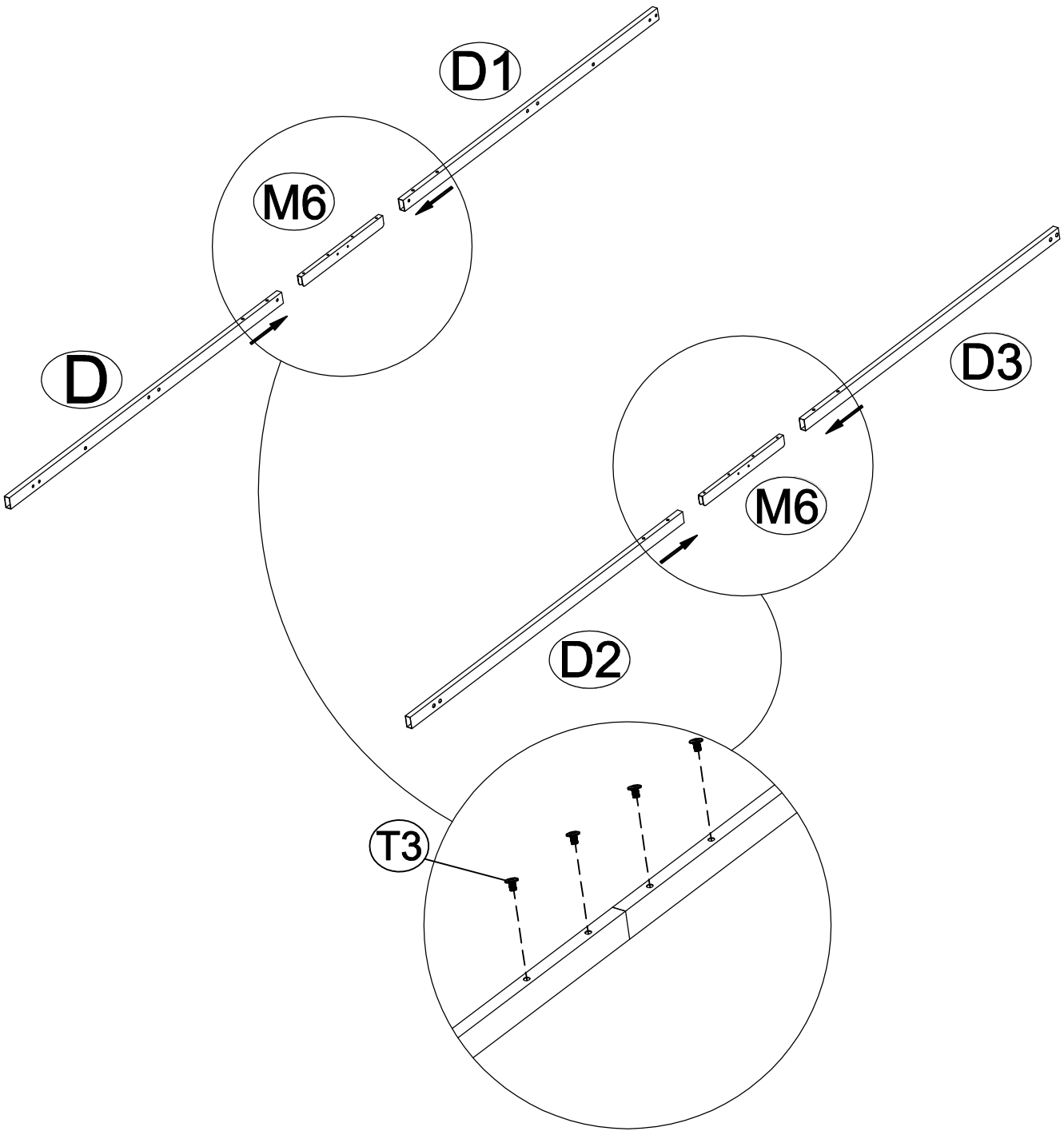

NO.	PART.	QTY.
B	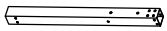	2
C		2
T1	 ⌀12×20	8

STEP 2

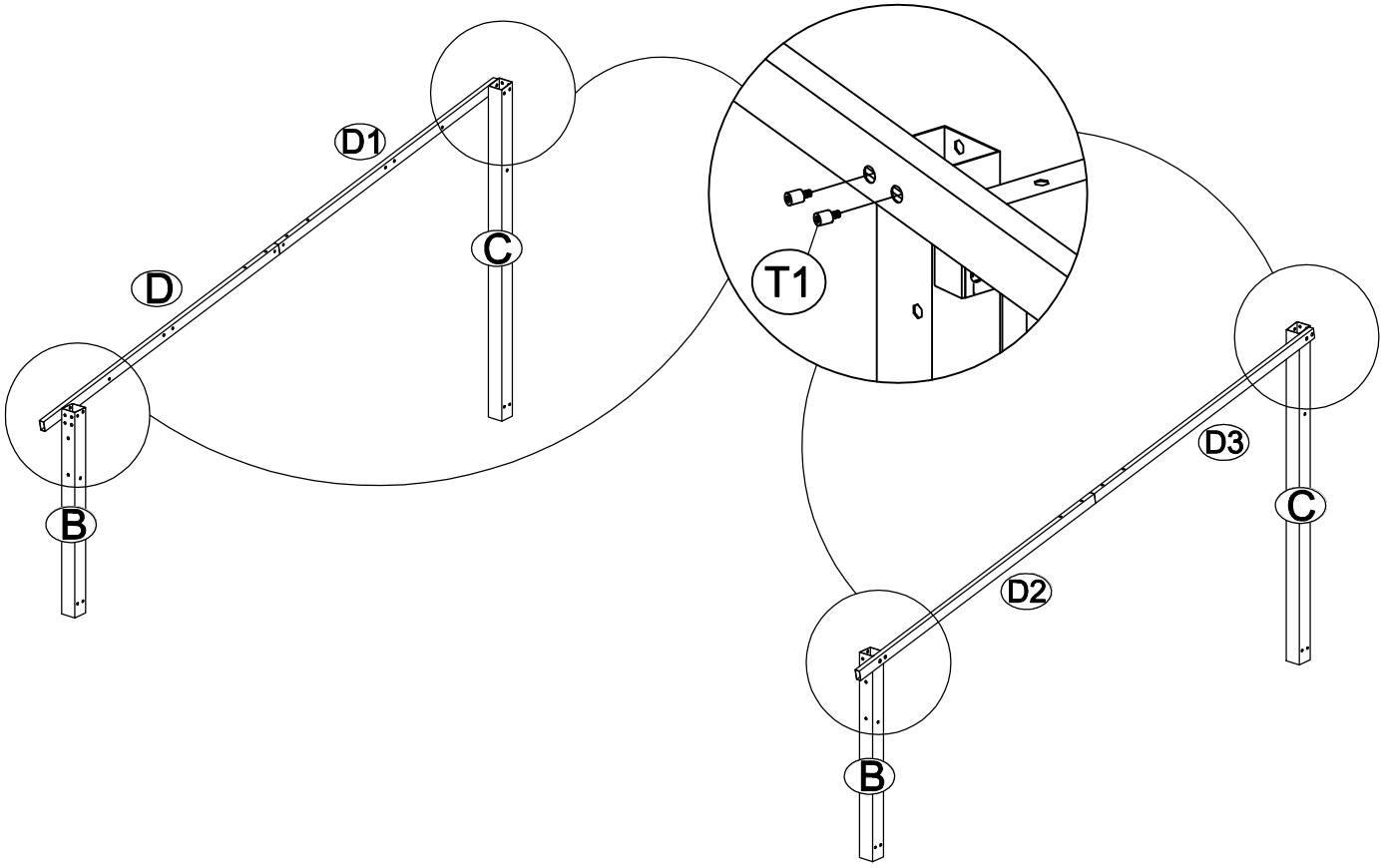

NO.	PART.	QTY.
M		4
T3	M6 x 12	8

STEP 3

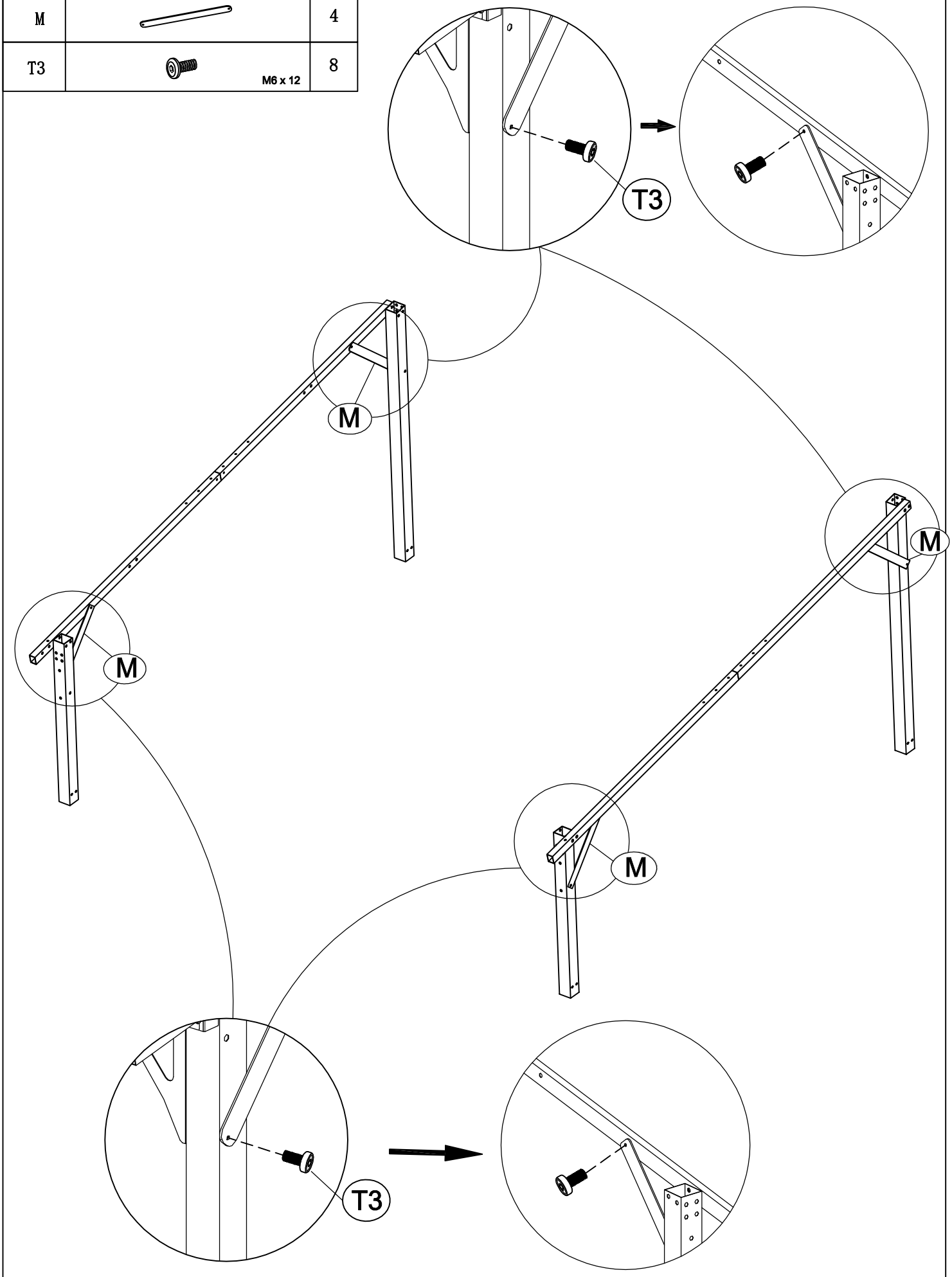

NO.	PART.	QTY.
E		1
E1		1
E2		1
F		1
F1		1
F2		1
M5	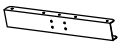	4
T3	 M6 x 12	16

STEP 4

NO.	PART.	QTY.
T2	 ¢12×30	16

STEP 5

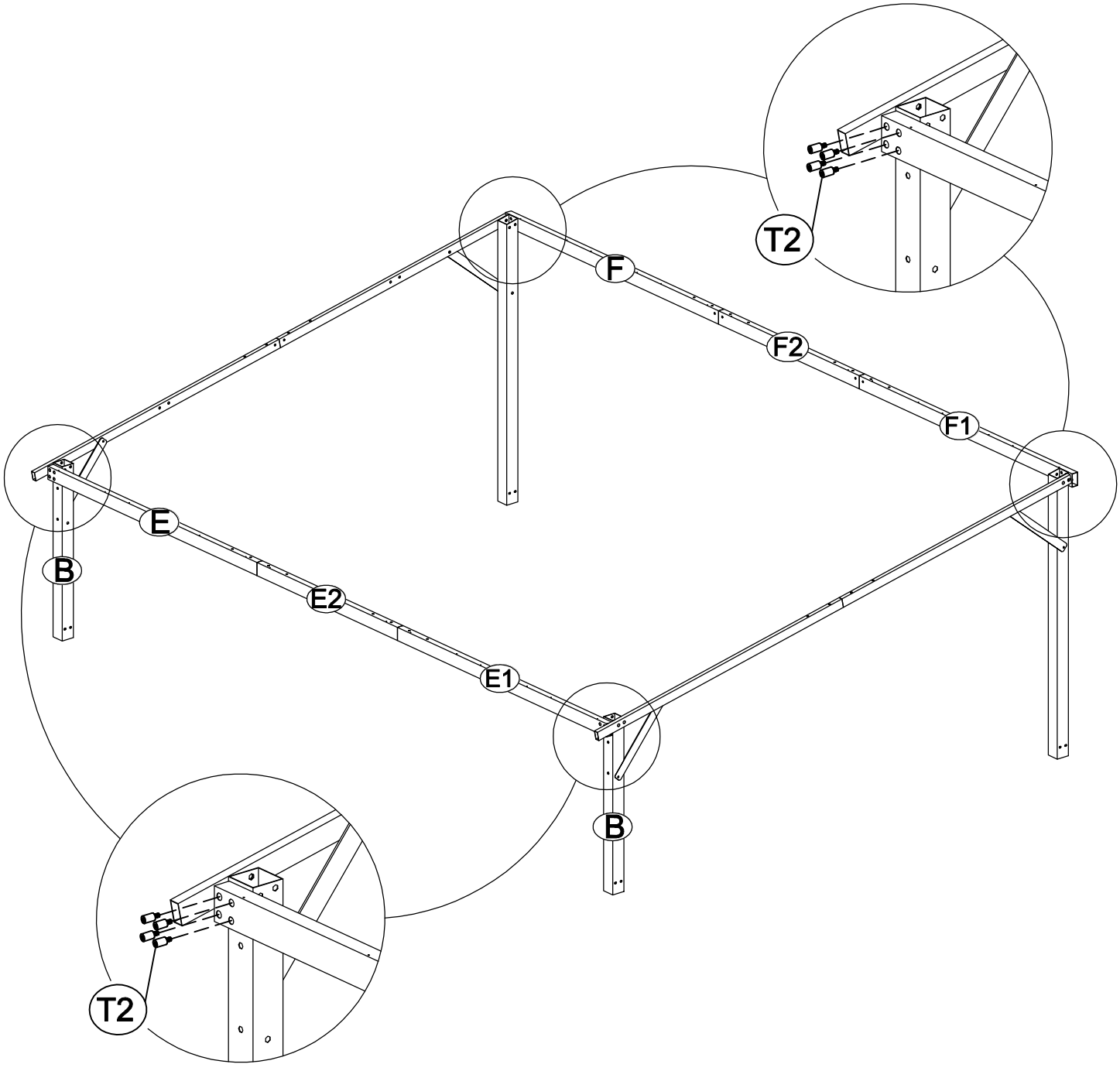

T2 needs to be installed loosely, the next step of installation will be much easier.

T2は緩く取り付ける必要があります。その後の設置ははるかに簡単になります。

NO.	PART.	QTY.
M3		2
T3	 M6 x 12	8

STEP 6

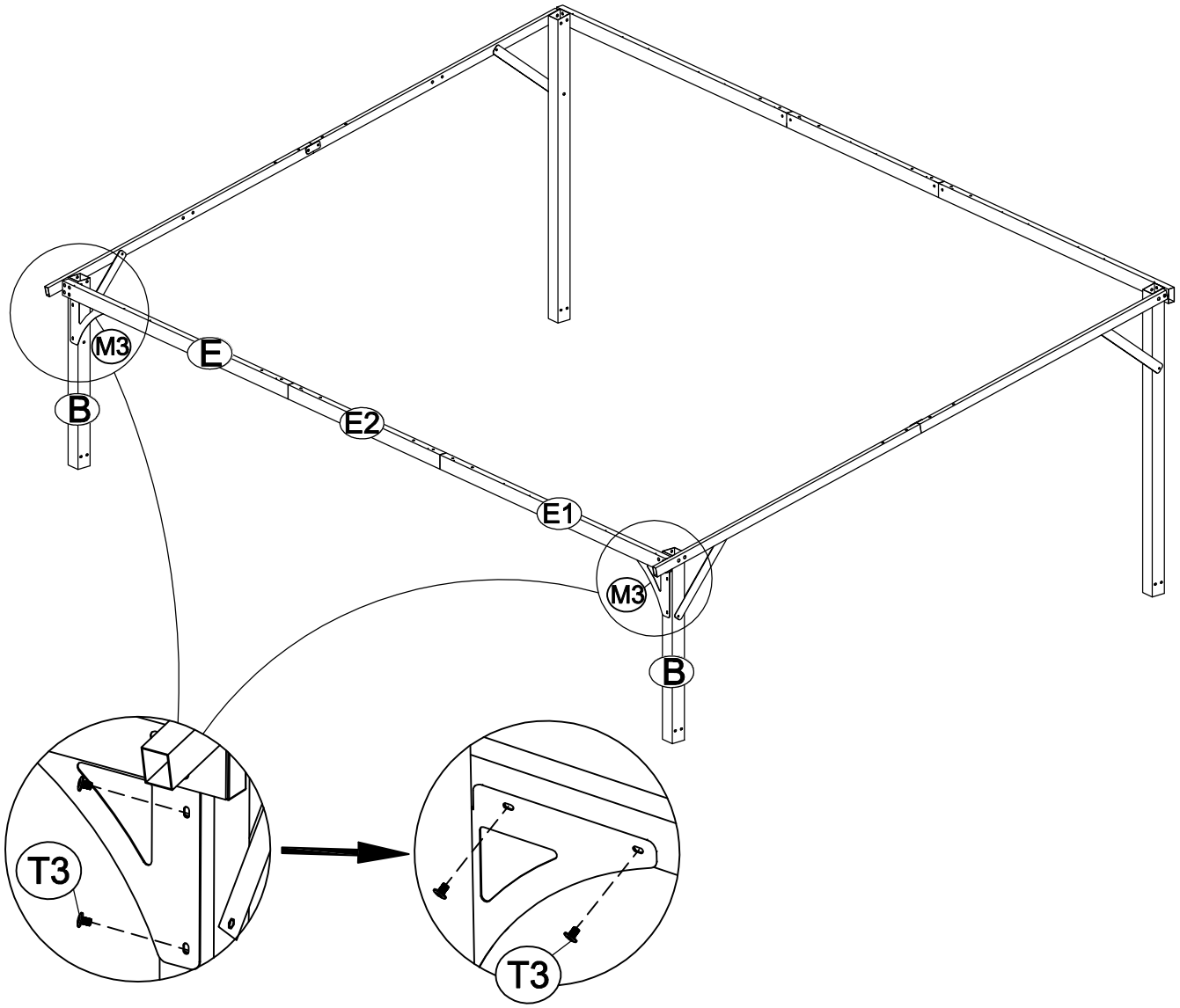

Note that the sides of M3 are asymmetric, if the hole positions are not correct, rotate or flip it.

穴の位置が正しくない場合、
M3の側面は非対称であるため、
回転または反転してください。

NO.	PART.	QTY.
G		2
G1		2
M7		2
T3	 M6 x 12	8

STEP 7

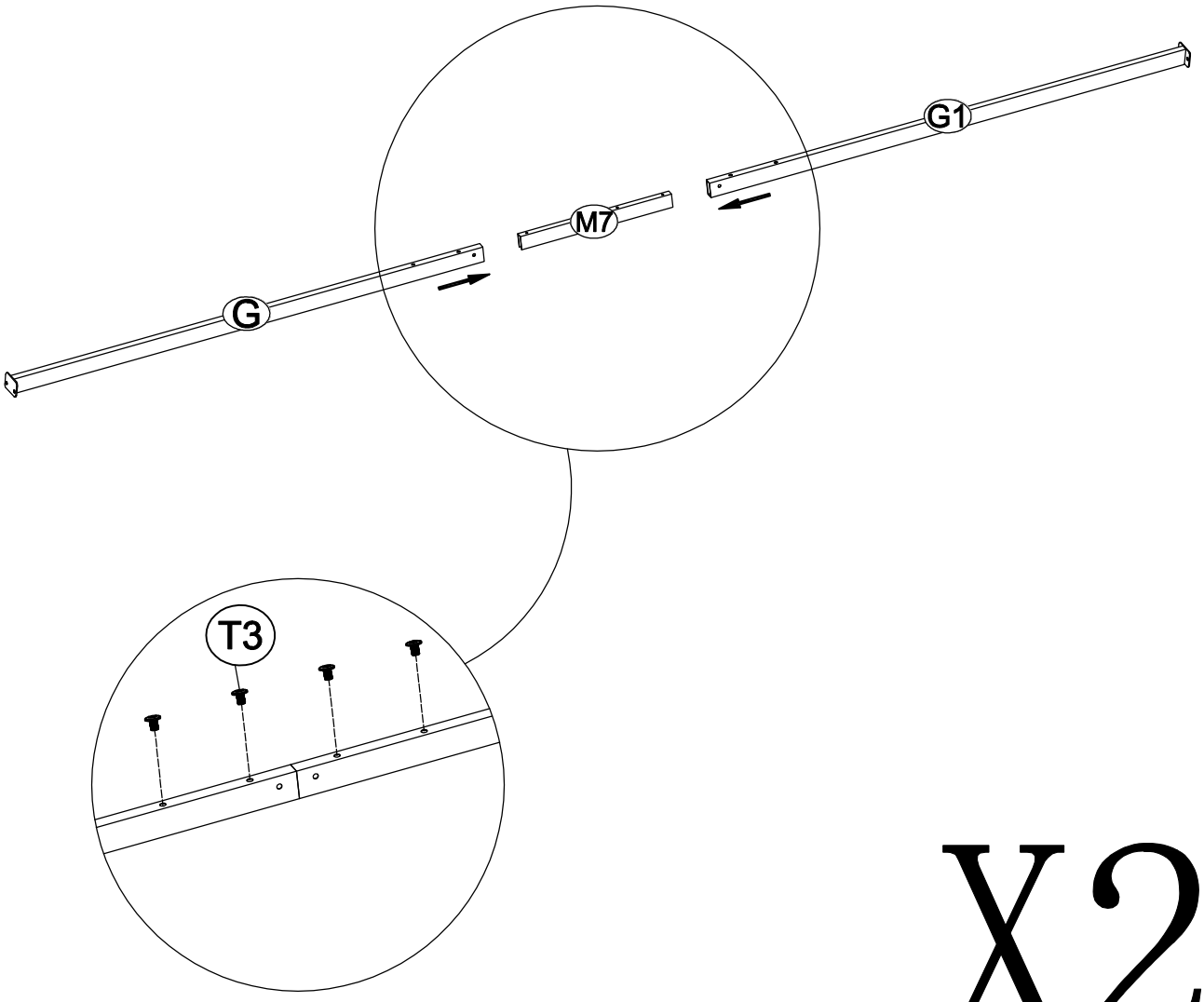

X2

NO.	PART.	QTY.
T3	 M6 x 12	8

STEP 8

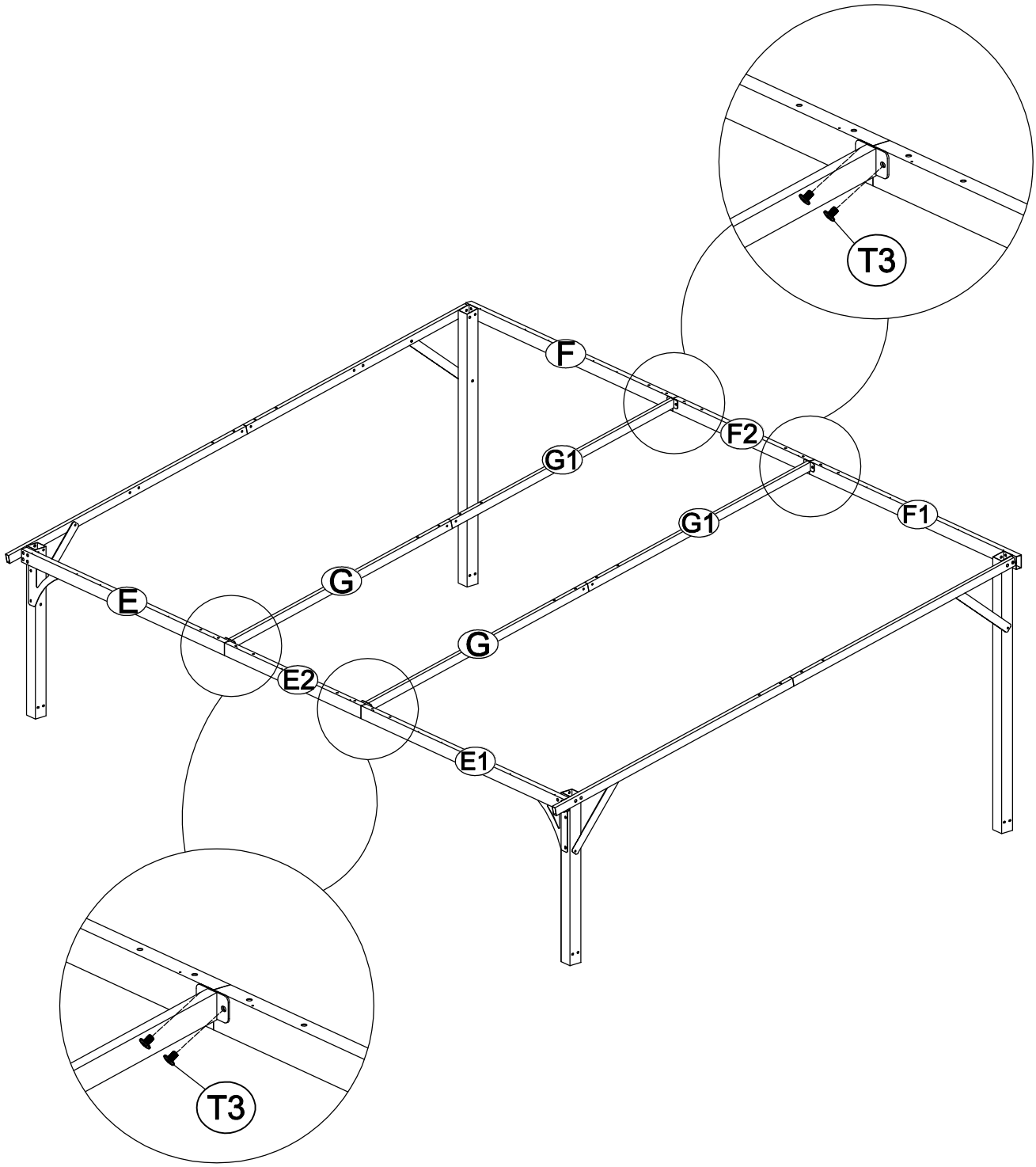

NO.	PART.	QTY.
H		6
H1		3
T3	 M6 x 12	12
T4	 M6 x 32	12
T5	 M6	12

STEP 9

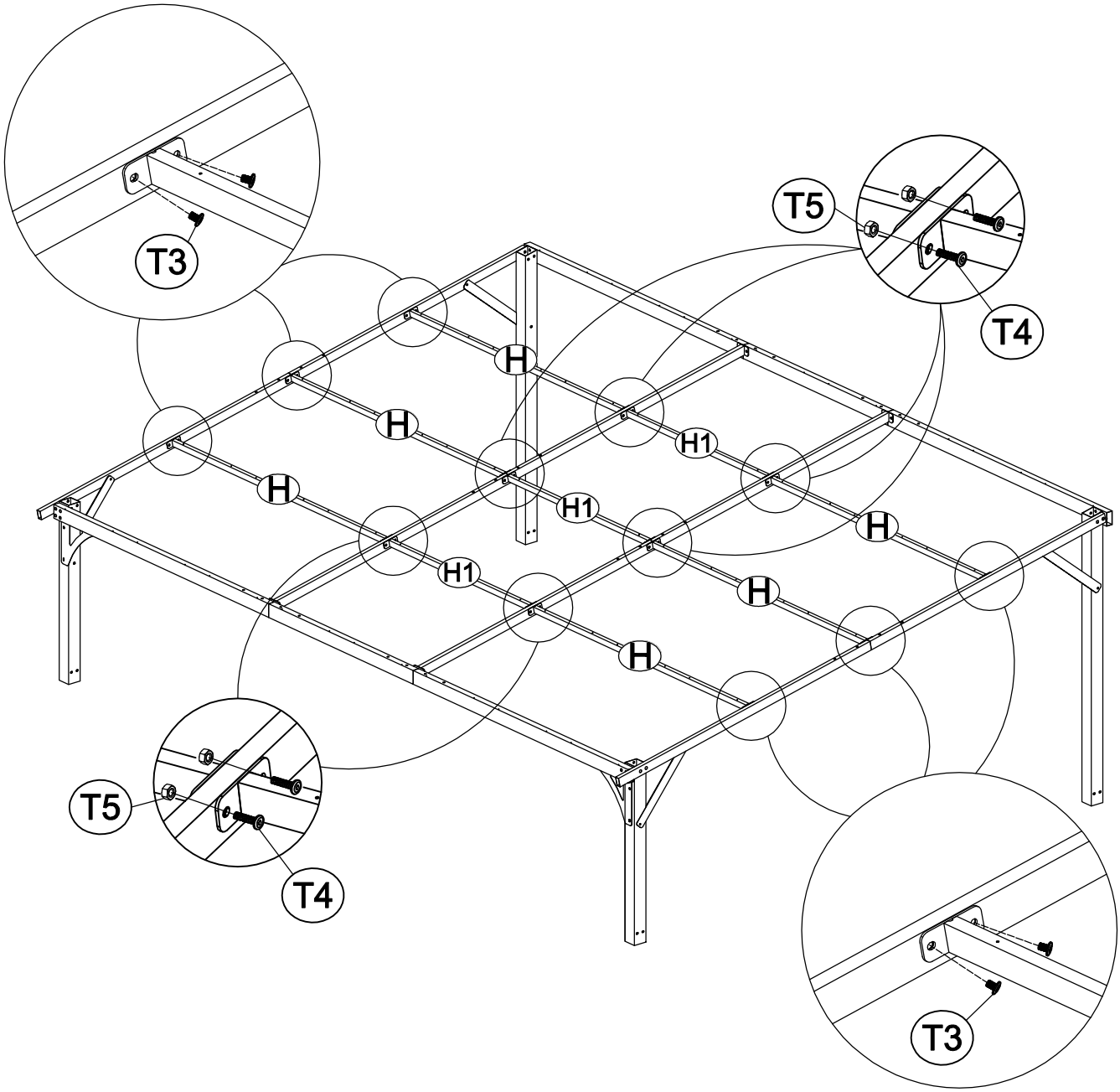

NO.	PART.	QTY.
P	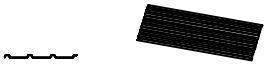	8
T6	 M5 x 16	32

STEP 10

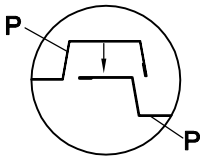

When placing the P component, place it on top of the previous component so that they overlap, then secure it in place with a T6. ure that the holes are aligned when overlapping.

Pコンポーネントを配置する際は、前段のコンポーネントの上に重ねて設置し、その後T6で固定します。重ね合わせ時に穴の位置が一致するように注意してください。

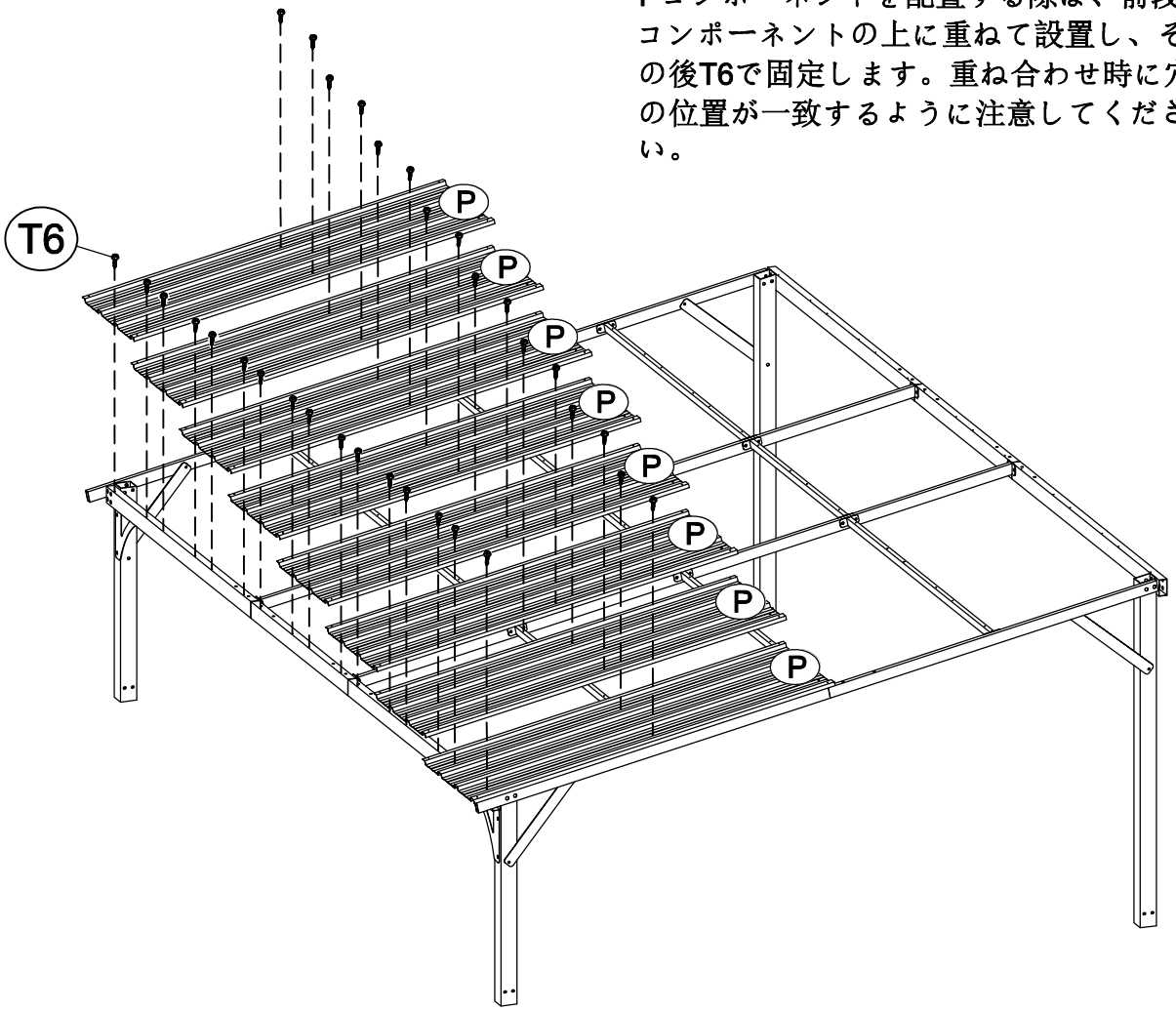

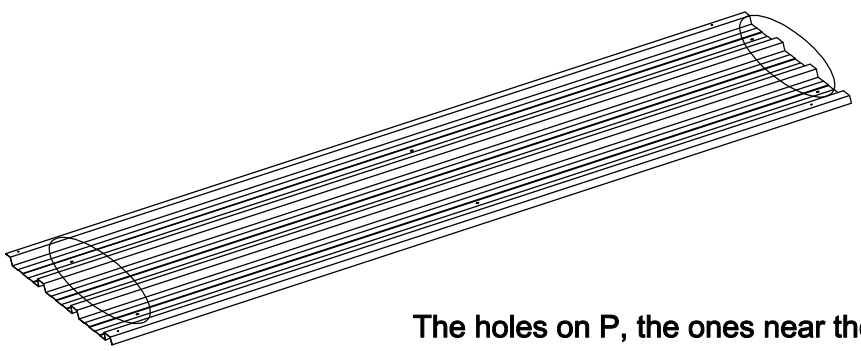

The holes on P, the ones near the edge are on top.

p の穴は、端に近いものが上にある

NO.	PART.	QTY.
P1	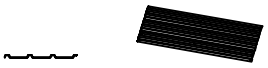	8
T6	 M5 x 16	48
T7		7
T9		7
T10		7

STEP 11

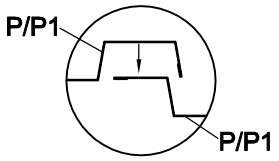

When placing the P/P1 component, place it on top of the previous component so that they overlap, then secure it in place with a T6. ure that the holes are aligned when overlapping.

P/P1コンポーネントを配置する際は、前段のコンポーネントの上に重ねて設置し、その後T6で固定します。重ね合わせ時に穴の位置が一致するように注意してください。

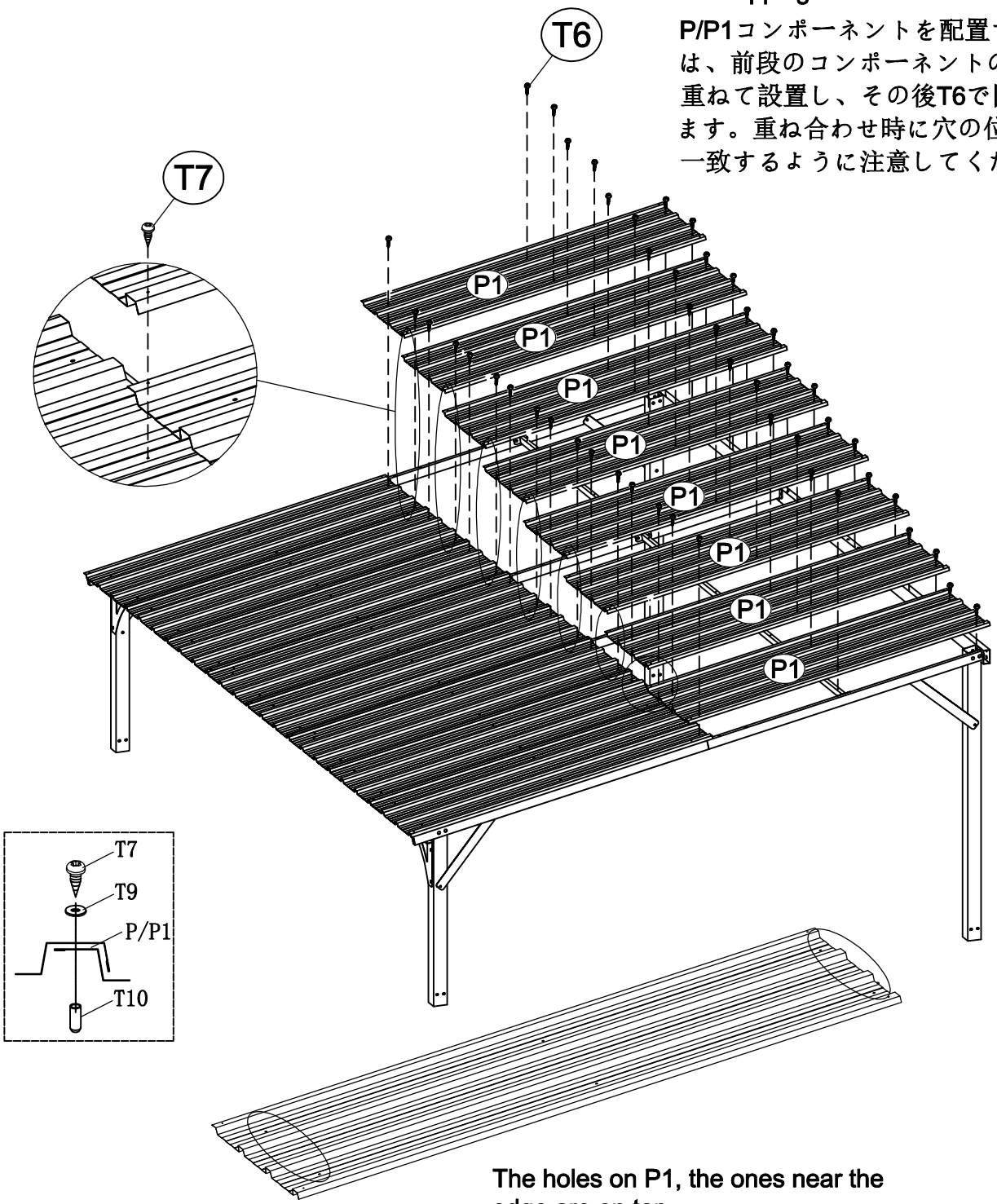

The holes on P1, the ones near the edge are on top.

p1の穴は、端に近いものが上にある

NO.	PART.	QTY.
J		8
T7		6
T9		6
T10		6

STEP 12

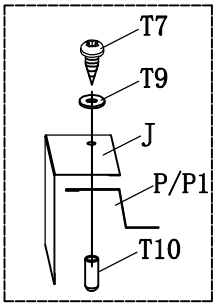

T10 fits with T7/T9, optional installation.

T10はT7/T9と適合します。オプションでインストール可能です。

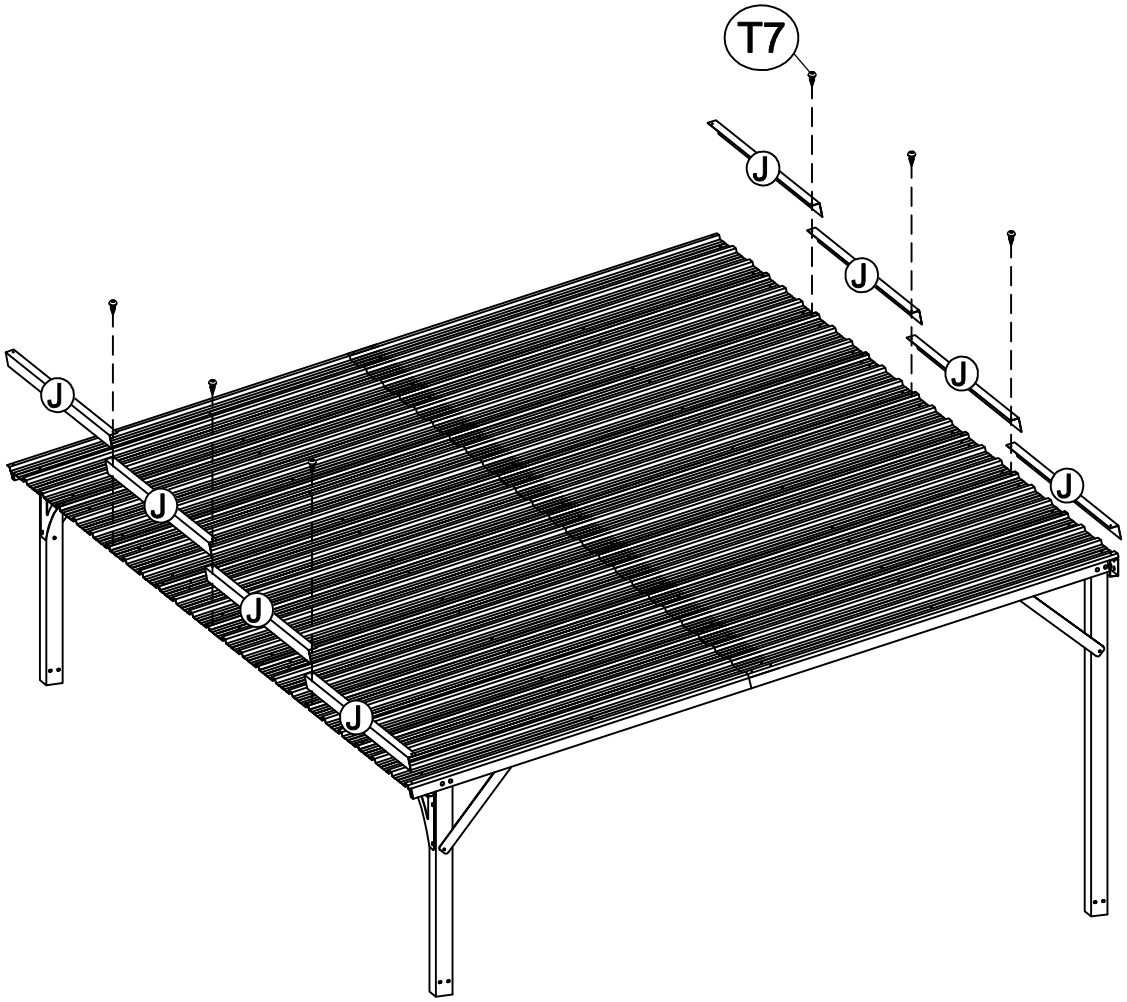

NO.	PART.	QTY.
I		2
I1		2
R		4
T7		6
T9		6
T10		6

STEP 13

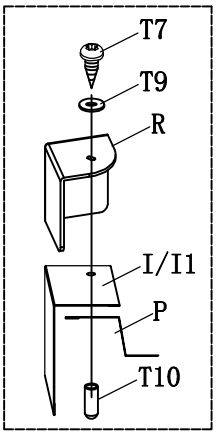

T10 fits with T7/T9, optional installation.

T10はT7/T9と適合します。オプションでインストール可能です。

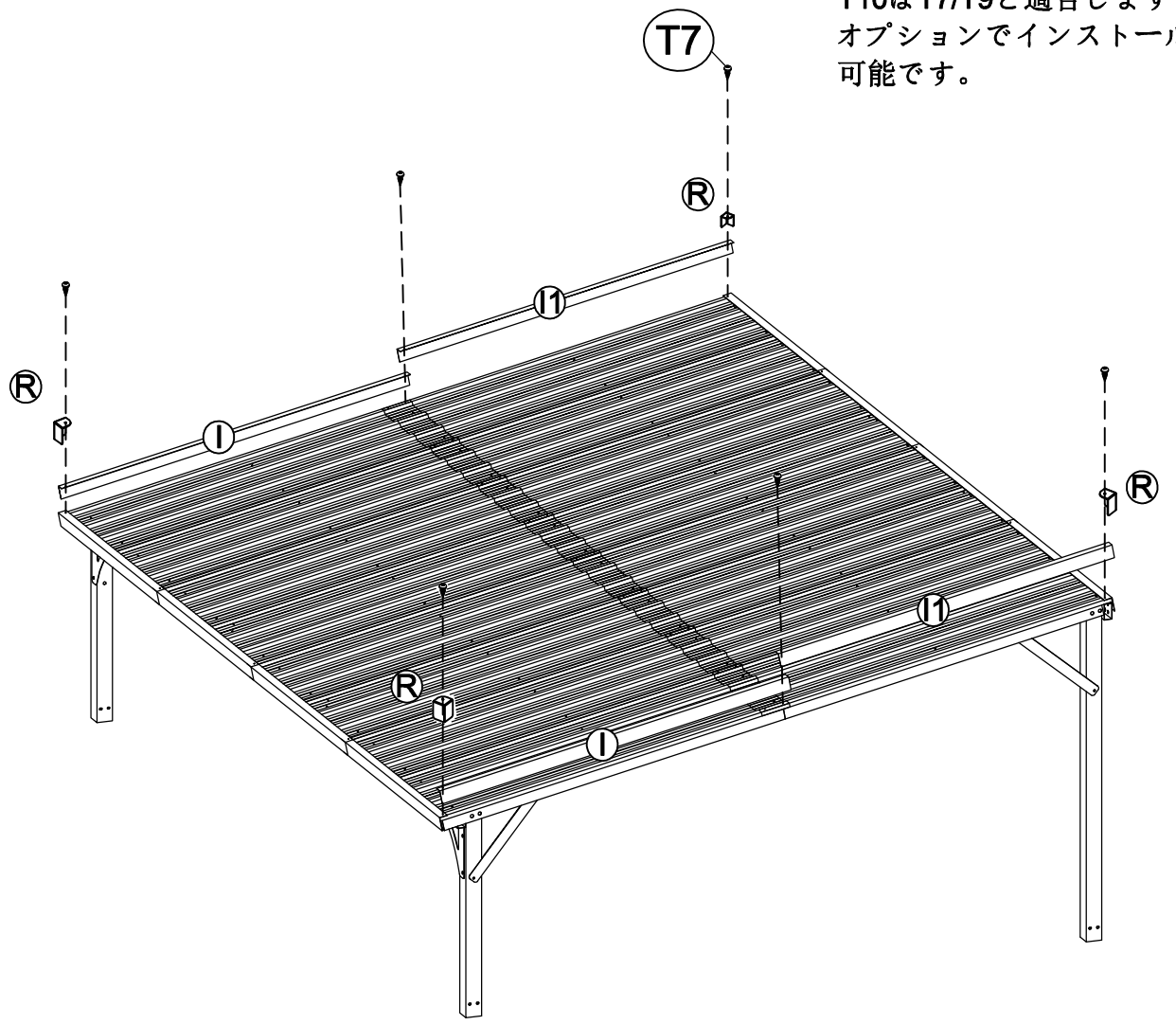

NO.	PART.	QTY.
A		4
M2		8
M4		4
T3	 M6 x 12	24

STEP 14

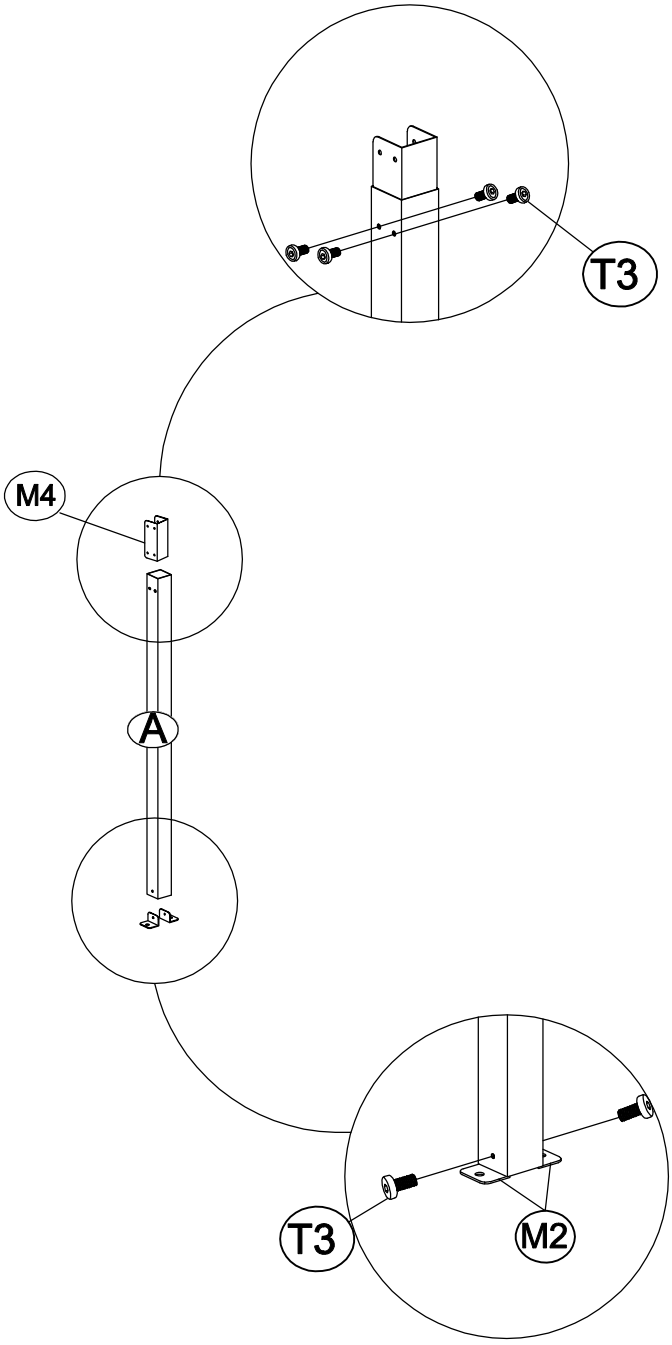

X4

NO.	PART.	QTY.
T3	M6 x 12	16

STEP 15

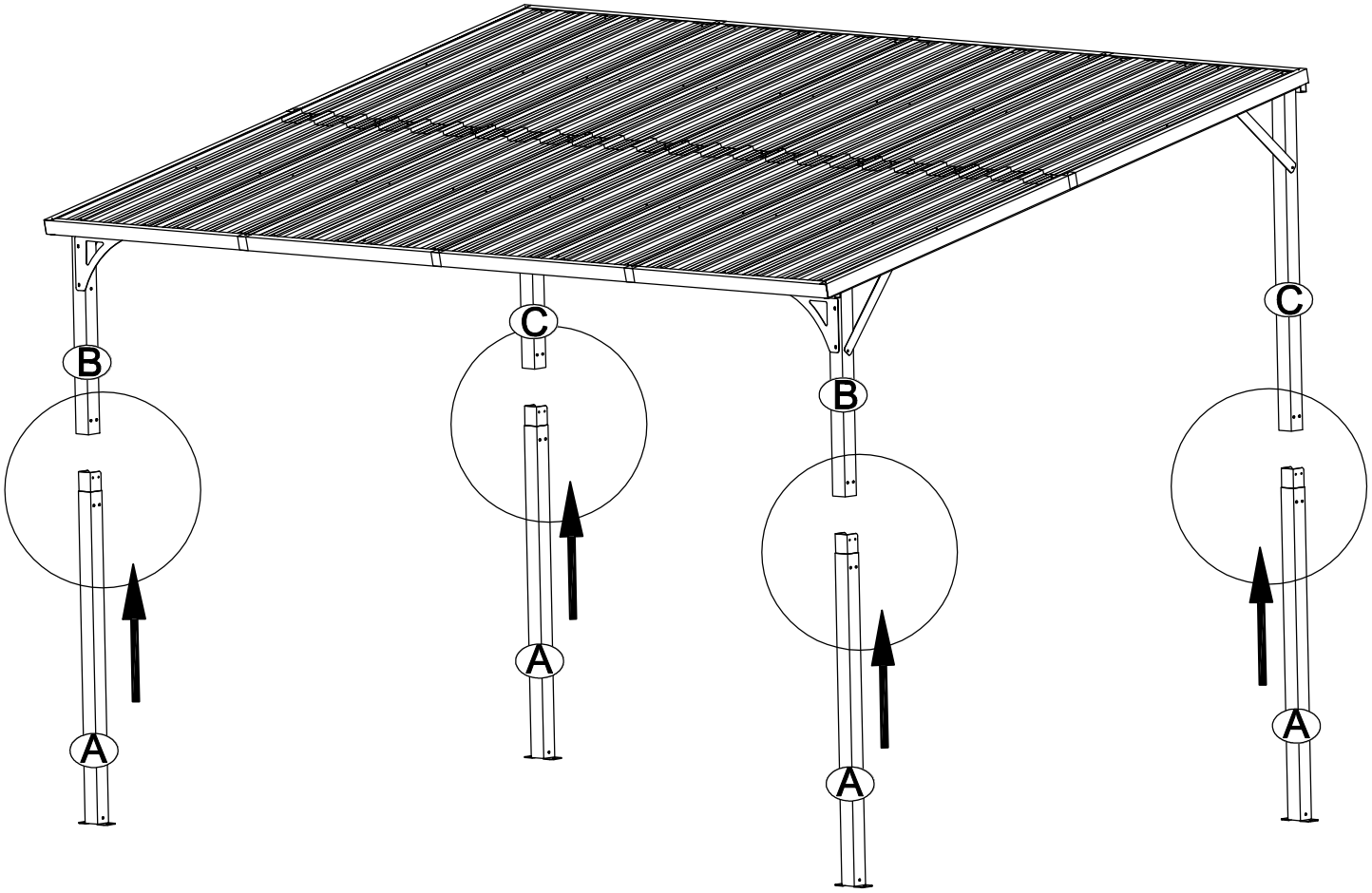

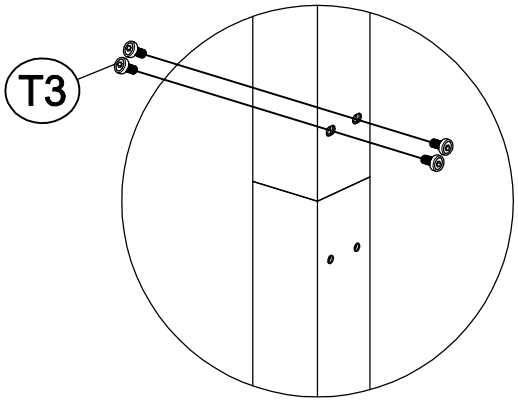

NO.	PART.	QTY.
M1	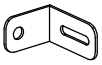	3
T3	 M6 x 12	3
T8		11

STEP 16

